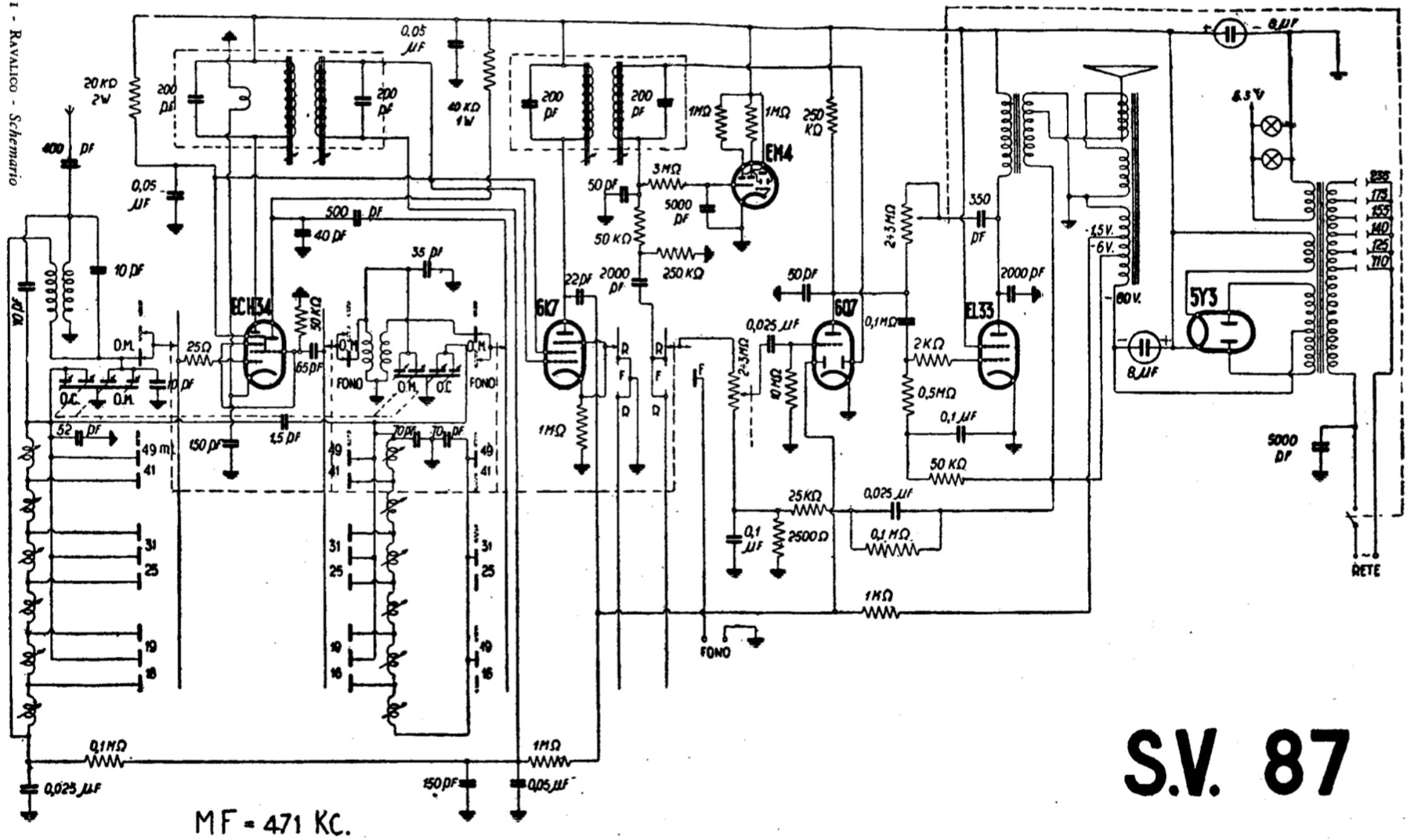

MAGNADYNE RADIO - Modd. SV 87 e SV 187 RADIOFONOGRAFO - Gamma onde medie intera e sei gamme onde corte. Gruppo AF con bobine in serie. Altoparlante elettromagnetico. Caduta ai capi della bobina di eccitazione: — 80 V. Potenza d'uscita 4 W.